ЗАВОД "ДСМ"

ДРОБИЛЬНО СОРТИРОВОЧНОГО
МАШИНОСТРОЕНИЕ

ГДСМЛ 52 (ГИЛ 52)
ГРОХОТ ИНЕРЦИОННЫЙ

ЗАВОД "ДСМ" 2016

ГДСМЛ 52 (ГИЛ 52)
ГРОХОТ ИНЕРЦИОННЫЙ

КАТАЛОГ
ДЕТАЛЕЙ И СБОРОЧНЫХ ЕДИНИЦ
ГДСМЛ 52 (ГИЛ 52)

СОДЕРЖАНИЕ

ПОРЯДОК ПОЛЬЗОВАНИЯ КАТАЛОГОМ	3
ГДСМЛ-52.81.000 – ГРОХОТ ИНЕРЦИОННЫЙ ГИЛ-52 (ОБЩИЙ ВИД В СБОРЕ С ПРИВОДОМ)	4
ГДСМЛ-52.81.000 – ГРОХОТ ИНЕРЦИОННЫЙ ГИЛ-52 (ОБЩИЙ ВИД В РАЗРЕЗЕ)	5
ГДСМЛ-52.80.000 – УСТАНОВКА ГРОХОТА ГИЛ-52	6
ГДСМЛ-52.81.000 – ГРОХОТ ИНЕРЦИОННЫЙ ГИЛ-52 (ОБЩИЙ ВИД В РАЗНЕСЕННОМ ВАРИАНТЕ)	8
ГДСМЛ-52.81.000 – (ЗОНЫ А,Б,В,Г,Д) – ГРОХОТ ИНЕРЦИОННЫЙ ГИЛ-52	9
ГДСМЛ-52.81.101-01– БОКОВИНА	17
ГДСМЛ-52.81.013-01 – СКОБА	20
ГДСМЛ-52.81.400 – УЗЕЛ ПОДШИПНИКОВЫЙ	21
ГДСМЛ-52.82.000 – ПОДВЕСКА	23

ГДСМЛ 52 (ГИЛ 52) ГРОХОТ ИНЕРЦИОННЫЙ
ЗАВОД "ДСМ"

ПОРЯДОК ПОЛЬЗОВАНИЯ КАТАЛОГОМ

Каталог содержит основную номенклатуру сборочных единиц и деталей дробилки щековой ГДСМЛ 52 (ГИЛ 52) со сложным движением подвижной щеки дробилки относительно оси ее подвеса, которые могут быть заказаны как запасные части для нужд эксплуатации и ремонта.

Сборочные единицы с входящими в них деталями изображены на рисунках (иллюстрациях); все детали обозначены номерами позиций в возрастающем порядке. Одним и тем же деталям присвоены одинаковые номера позиций.

В спецификациях, относящихся к каждому рисунку, приведены номера позиций, обозначение, наименование сборочных единиц, масса и количество их на сборочную единицу.

Общие виды сложных сборочных единиц изображены на нескольких листах (иллюстрациях).

СТРУКТУРА УСЛОВНОГО НАИМЕНОВАНИЯ ДРОБИЛКИ ЩЕКОВОЙ ГДСМЛ 52. XX(I). XXX(II)-XX(III):

5 – обозначение ширины просеивающей поверхности;
2 – количество ярусов сит;
I – номер группы;
II – номер детали или сборочной единицы;
III – вариант исполнения.

В связи с постоянной работой по совершенствованию изделия в данный каталог могут быть внесены незначительные изменения, не отражѐнные в настоящем издании.

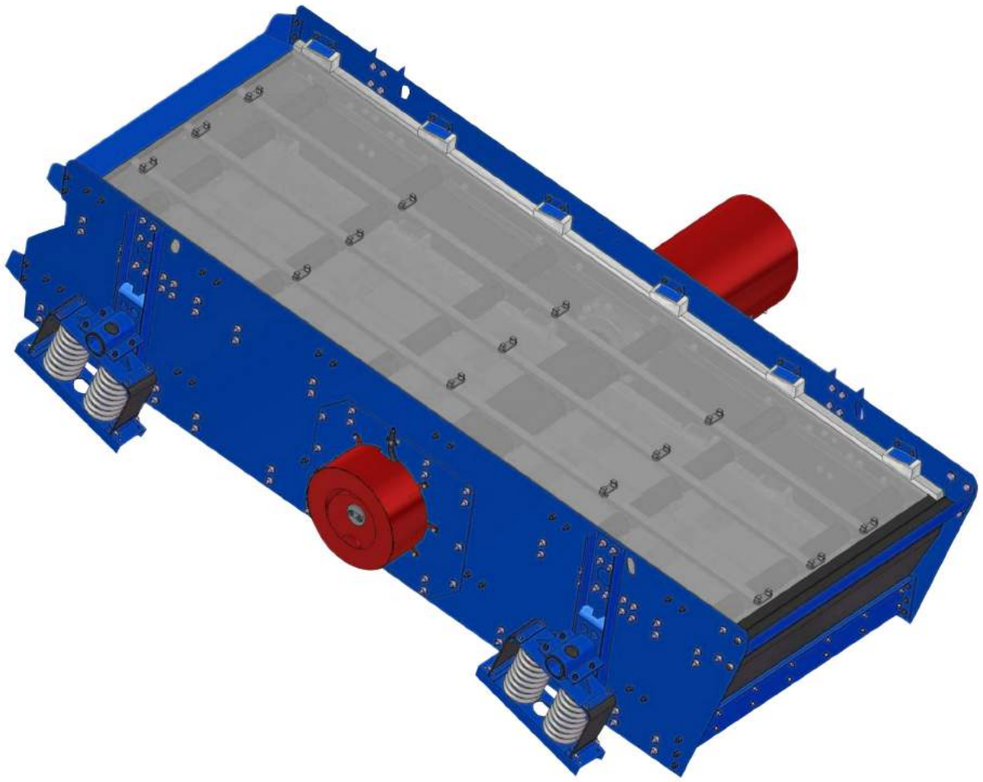

РИС. 1. ГДСМЛ-52.81.000 – ГРОХОТ ИНЕРЦИОННЫЙ ГИЛ-52
(ОБЩИЙ ВИД В СБОРЕ С ПРИВОДОМ)

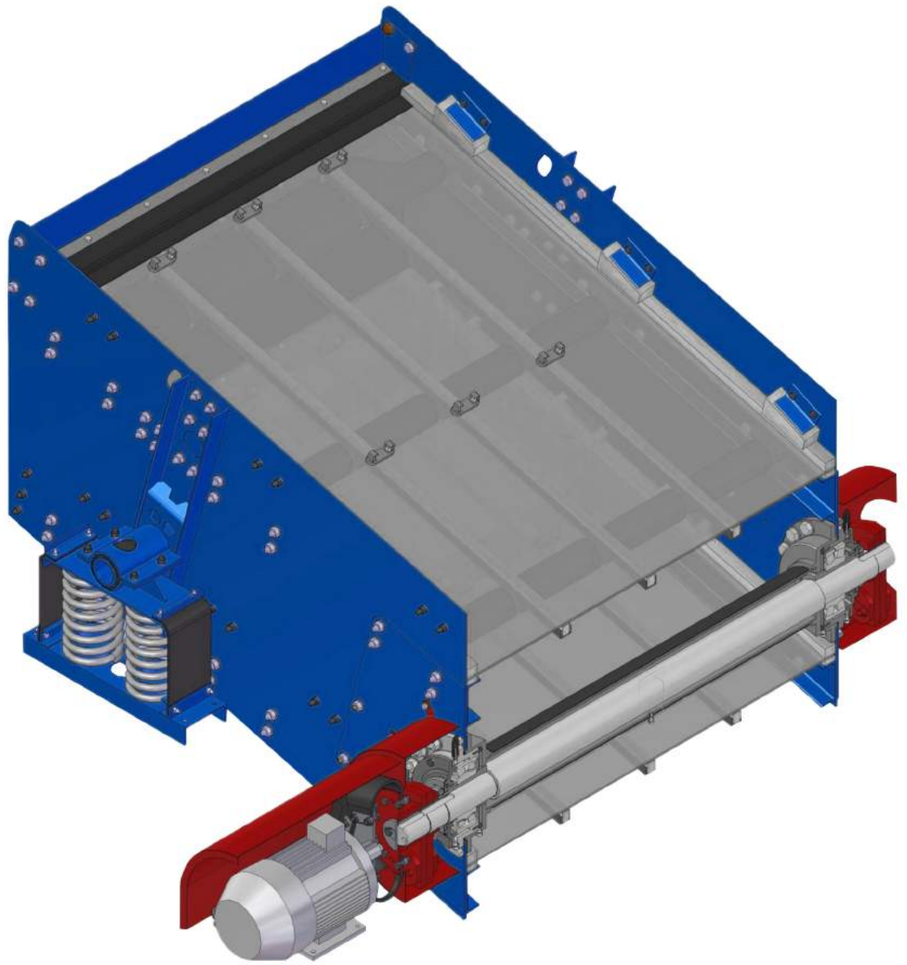

РИС. 2. ГДСМЛ-52.81.000 – ГРОХОТ ИНЕРЦИОННЫЙ ГИЛ-52
(ОБЩИЙ ВИД В РАЗРЕЗЕ ПО ВАЛУ)

ГДСМЛ 52 (ГИЛ 52) ГРОХОТ ИНЕРЦИОННЫЙ
ЗАВОД "ДСМ"

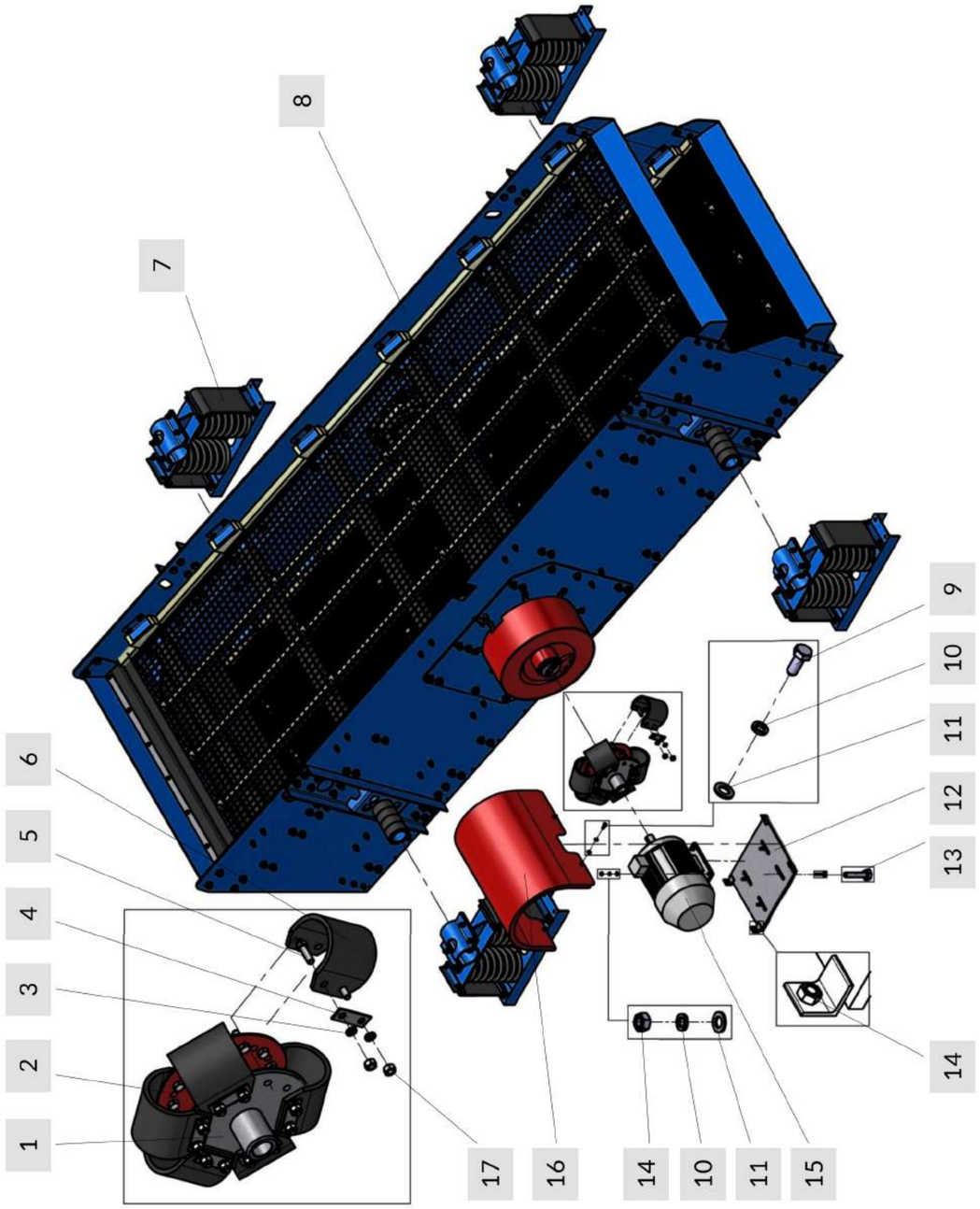

РИС.3. ГДСМЛ-52.80.000 – УСТАНОВКА ГРОХОТА ГИЛ-52

ГДСМЛ-52.80.000 – УСТАНОВКА ГРОХОТА ГИЛ-52

Номер рис.	Номер позиции	Обозначения	Наименование	Количество шт.	Масса кг
Рис. 3	1	ГДСМЛ-52.83.010	Полумуфта	1	8,7
	2	ГДСМЛ-52.81.300	Полумуфта	1	14,4
	3		Шайба 16 Т 65Г 019 ГОСТ 6402-70	24	0,010
	4	ГДСМЛ-52.80.002	Планка	12	0,098
	5		Болт М16-6g×50.58.019 ГОСТ 7798-70	24	0,12
	6	ГДСМЛ-52.83.001	Поводок	6	0,77
	7	ГДСМЛ-52.82.000	Подвеска	4	85
	8	ГДСМЛ-52.81.000	Грохот инерционный ГИЛ-52	1	3195
	9		Болт М12-6g×30.58.019 ГОСТ 7798-70	4	0,05
	10		Шайба 12 Т 65Г 019 ГОСТ 6402-70	8	0,004
	11		Шайба А12.02.Ст3.019 ГОСТ 11371-78	8	0,006
	12	ГДСМЛ-52.83.040	Плита	1	27,85
	13	ГДСМЛ-52.83.002	Болт специальный	4	0,09
	14		Гайка М12-6Н.6.019 ГОСТ 5915-70	4	0,02
	15		Электродвигатель* АИР 160 М6 У1 380/660 В, 50Гц IM 1081, IP54 К-3-II ГОСТ 51689-2000	1	145,0
	16	ГДСМЛ-52.83.020	Кожух	1	14,89
	17		Гайка М16-6Н.6.019 ГОСТ 5915-70	24	0,04

*- Возможна поставка без электродвигателя

КАТАЛОГ ДЕТАЛЕЙ И СБОРОЧНЫХ ЕДИНИЦ

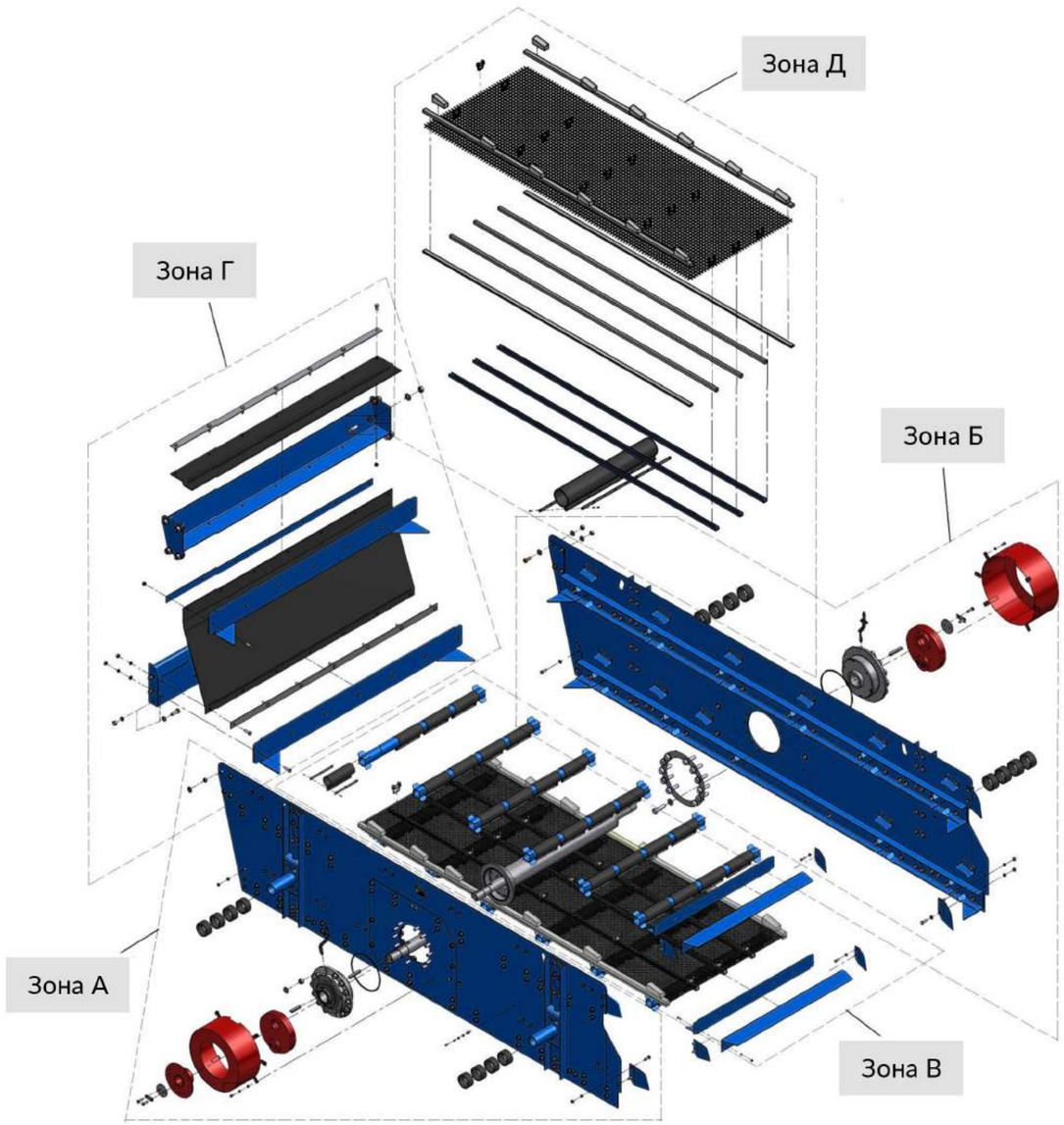

РИС. 4. ГДСМЛ-52.81.000 – ГРОХОТ ИНЕРЦИОННЫЙ ГИЛ-52
(ОБЩИЙ ВИД В РАЗНЕСЕННОМ ВАРИАНТЕ)

ГДСМЛ 52 (ГИЛ 52) ГРОХОТ ИНЕРЦИОННЫЙ
ЗАВОД "ДСМ"

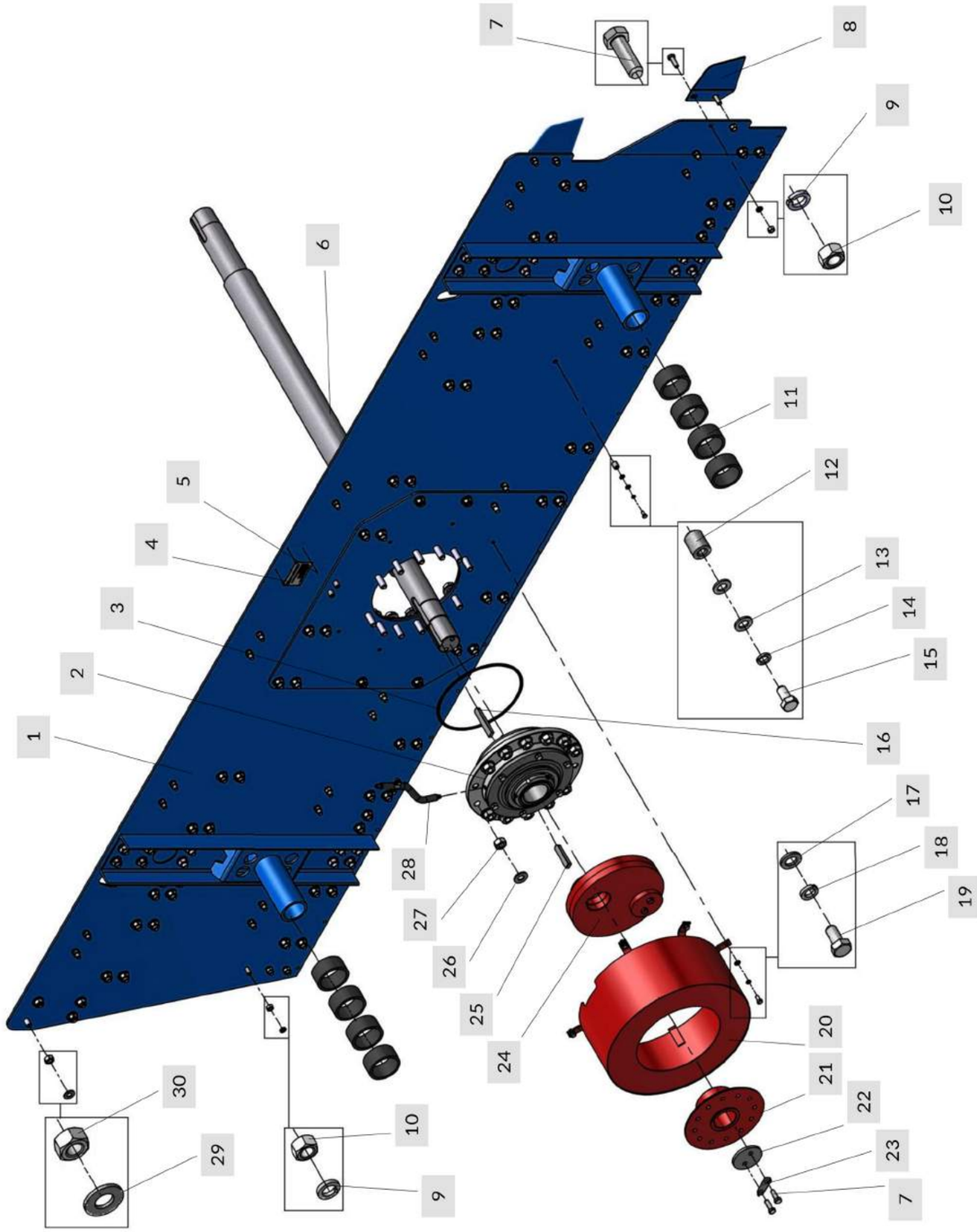

РИС. 4А (ЗОНА А). ГДСМЛ-52.81.000 – ГРОХОТ ИНЕРЦИОННЫЙ ГИЛ-52

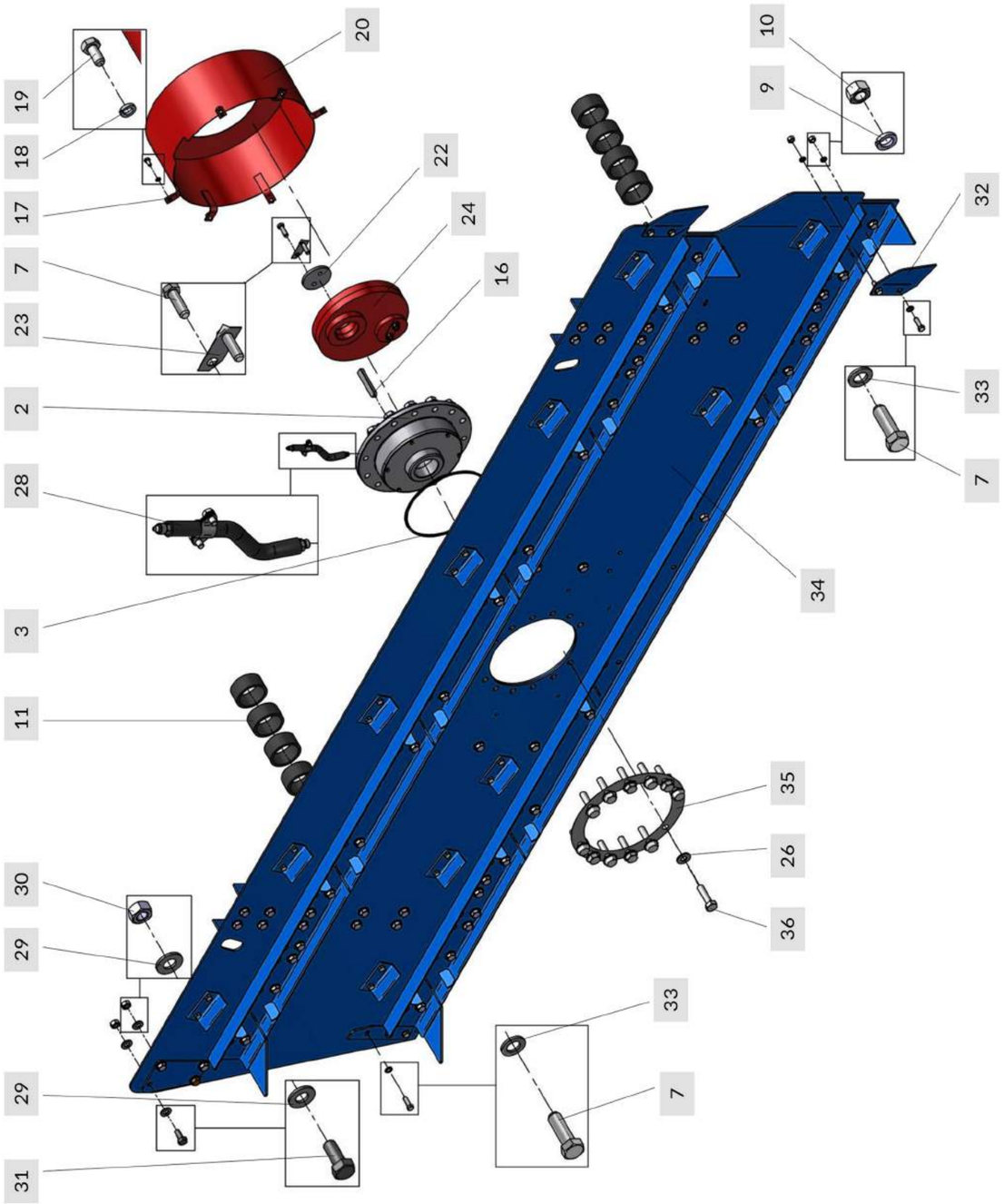

РИС. 4Б (ЗОНА Б). ГДСМЛ-52.81.000 – ГРОХОТ ИНЕРЦИОННЫЙ ГИЛ-52

ГДСМЛ-52.81.000 – ГРОХОТ ИНЕРЦИОННЫЙ ГИЛ-52

Номер рис.	Номер позиции	Обозначения	Наименование	Количество шт.	Масса кг
Рис. 4а	1	ГДСМЛ-52.81.101-01	Боковина	1	348,6
	2	ГДСМЛ-52.81.400	Узел подшипниковый	2	102,3
	3	ГДСМЛ-52.81.007	Кольцо	2	0,11
	4	ГДСМЛ-53.00.001 (доп. замена на ГДСМЛ-53.00.002)	Табличка 125×80 ГОСТ 12971-67	1	0,02
	5		Заклепка 3120-32-10	4	
	6	ГДСМЛ-52.81.004-03	Вал	1	182
	7		Болт М16-6g×50.58.019 ГОСТ 7798-70	18	0,117
	8	ГДСМЛ-52.81.703	Щека	2	1,44
	9		Шайба 16 Т 65Г 019 ГОСТ 6402-70	14	0,010
	10		Гайка М16-6Н.6.019 ГОСТ 5915-70	14	0,038
	11	ГДСМЛ-52.81.145	Кольцо		0,28
	12	ГДСМЛ-52.81.133	Бонка	1	0,05
	13		Шайба 10.02.Ст3 ГОСТ 11371-78		0,003
	14		Шайба 10 65Г 019 ГОСТ 6402-70	2	0,002
	15		Болт М10-6g×20.58.019 ГОСТ 7798-70	2	0,02
	16	ГДСМЛ-52.81.018-01	Шпонка	2	0,37
	17		Шайба 12.02.Ст3 ГОСТ 11371-78	22	0,006
	18		Шайба 12Т 65Г 019 ГОСТ 6402-70	57	0,004
	19		Болт М12-6g×25.58.016 ГОСТ 7798-7015		0,041
	20	ГДСМЛ-52.84.000	Кожух	2	11,69
	21	ГДСМЛ-52.81.300	Полумуфта	1	14,38
	22	ГДСМЛ-52.81.005	Шайба упорная	2	0,85
	23	ГДСМЛ-52.81.006	Пластина стопорная	2	0,023

Номер рис.	Номер позиции	Обозначения	Наименование	Количество шт.	Масса кг
Рис. 4а	24	ГДСМЛ-52.81.600	Дебаланс	2	56,95
	25	ГДСМЛ-52.81.018	Шпонка	1	0,29
	26	ГДСМЛ-52.81.027	Шайба высоко-прочная М24 или Шайба 24.ТД6 ГОСТ Р 52646-2006	48	0,08
	27	ГДСМЛ-52.81.026	Гайка высокопрочная М24	24	0,19
	28	ГДСМЛ-52.81.500	Шланг в сборе (входит масленка 1.3. Ц9хр ГОСТ 19853-74)	2	0,34
	29	ГДСМЛ-52.81.109	Шайба 20	384	0,04
	30	ГДСМЛ-52.81.108	Гайка высокопрочная М20	192	0,09
Рис. 4б	31	ГДСМЛ-52.81.107	Болт высокопрочный М20	192	0,22
	32	ГДСМЛ-52.81.703-01	Щека	2	1,44
	33		Шайба 16.02.Ст3.019 ГОСТ 11371-78	14	0,01
	34	ГДСМЛ-52.81.101	Боковина	1	349
	35	ГДСМЛ-52.81.009-03	Прокладка	2	0,26
	36	ГДСМЛ-52.81.025-02	Болт высокопрочный М24	24	0,55
Рис. 4в	37		Гайка М6-6Н.5.019 ГОСТ 5915-70	64	0,002
	38	ГДСМЛ-52.81.128	Планка	96	0,096
	39	ГДСМЛ-52.81.127	Футеровка лотка	48	1,06
	40	ГДСМЛ-52.81.013-01 или ГДСМЛ-52.81.013	Скоба	30	0,24
	41	ГДСМЛ-52.81.150-03	Связь	12	43,29
	42	ГДСМЛ-52.81.700-03	Лоток разгрузочный	2	28,43
	43		Гайка М12-6Н.6.019 ГОСТ 5915-70	42	0,019
	44		Болт М12-6g×40.58.019 ГОСТ 7798-70	42	0,055
	45	ГДСМЛ-52.81.803	Сетка рифленая ГОСТ 3306-88	1	115
	46		Винт В.М6-6g×25.58.019	66	0,007

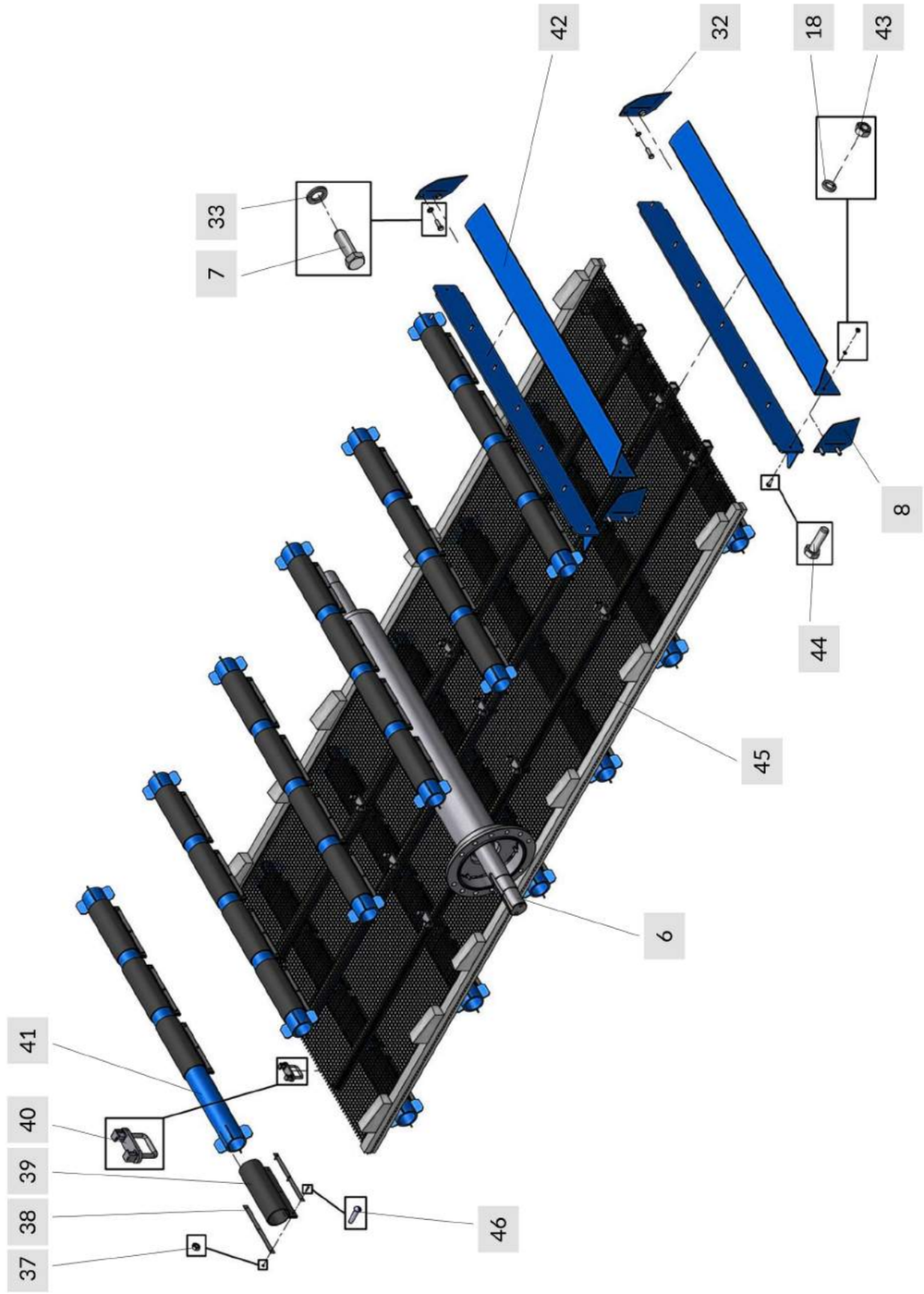

РИС. 4В (ЗОНА В). ГДСМЛ-52.81.000 – ГРОХОТ ИНЕРЦИОННЫЙ ГИЛ-52

КАТАЛОГ ДЕТАЛЕЙ И СБОРОЧНЫХ ЕДИНИЦ 13

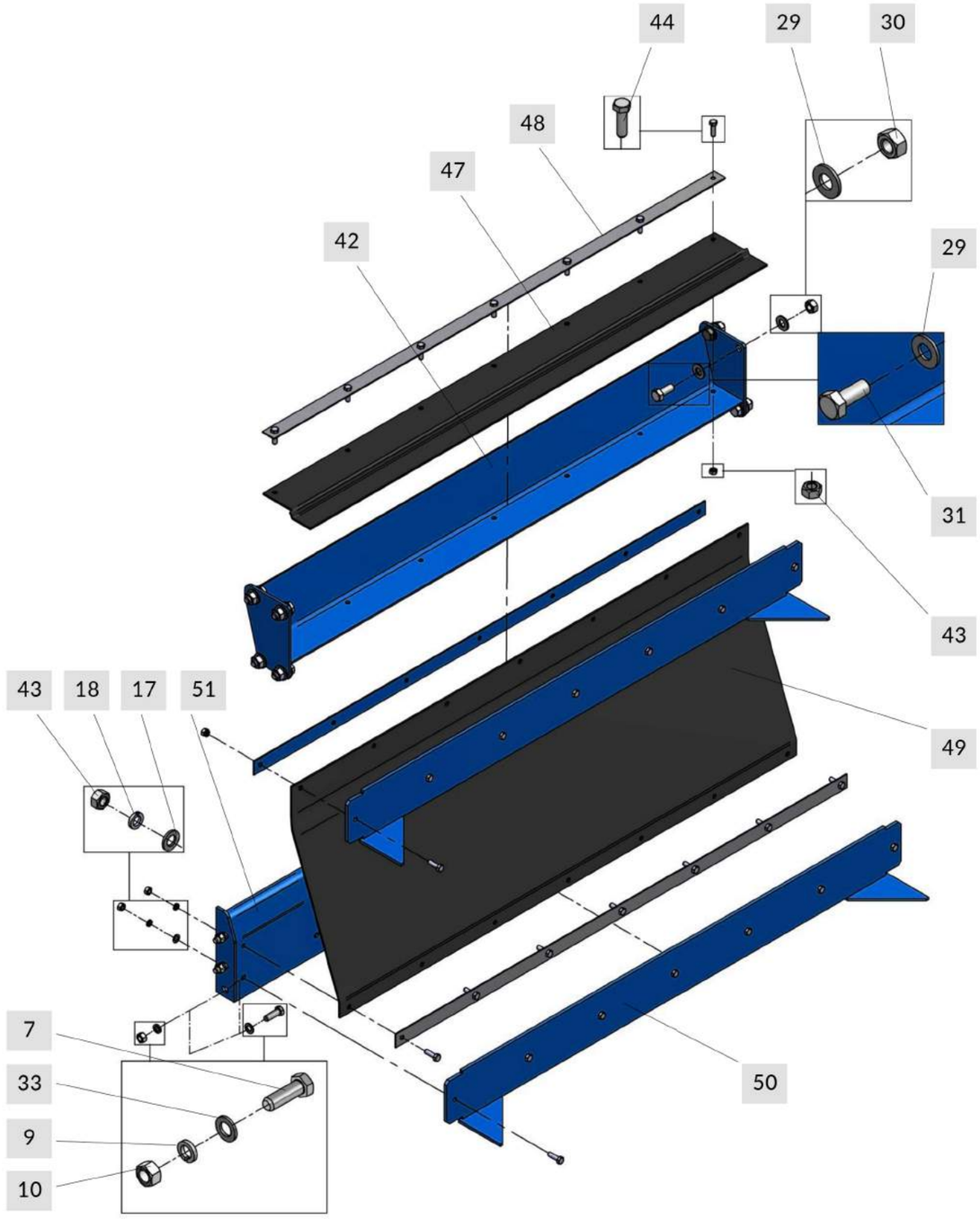

РИС. 4Г (ЗОНА Г). ЩДСМЛ-52.81.000 – ГРОХОТ ИНЕРЦИОННЫЙ ГИЛ-52

ГДСМЛ 52 (ГИЛ 52) ГРОХОТ ИНЕРЦИОННЫЙ
ЗАВОД "ДСМ"

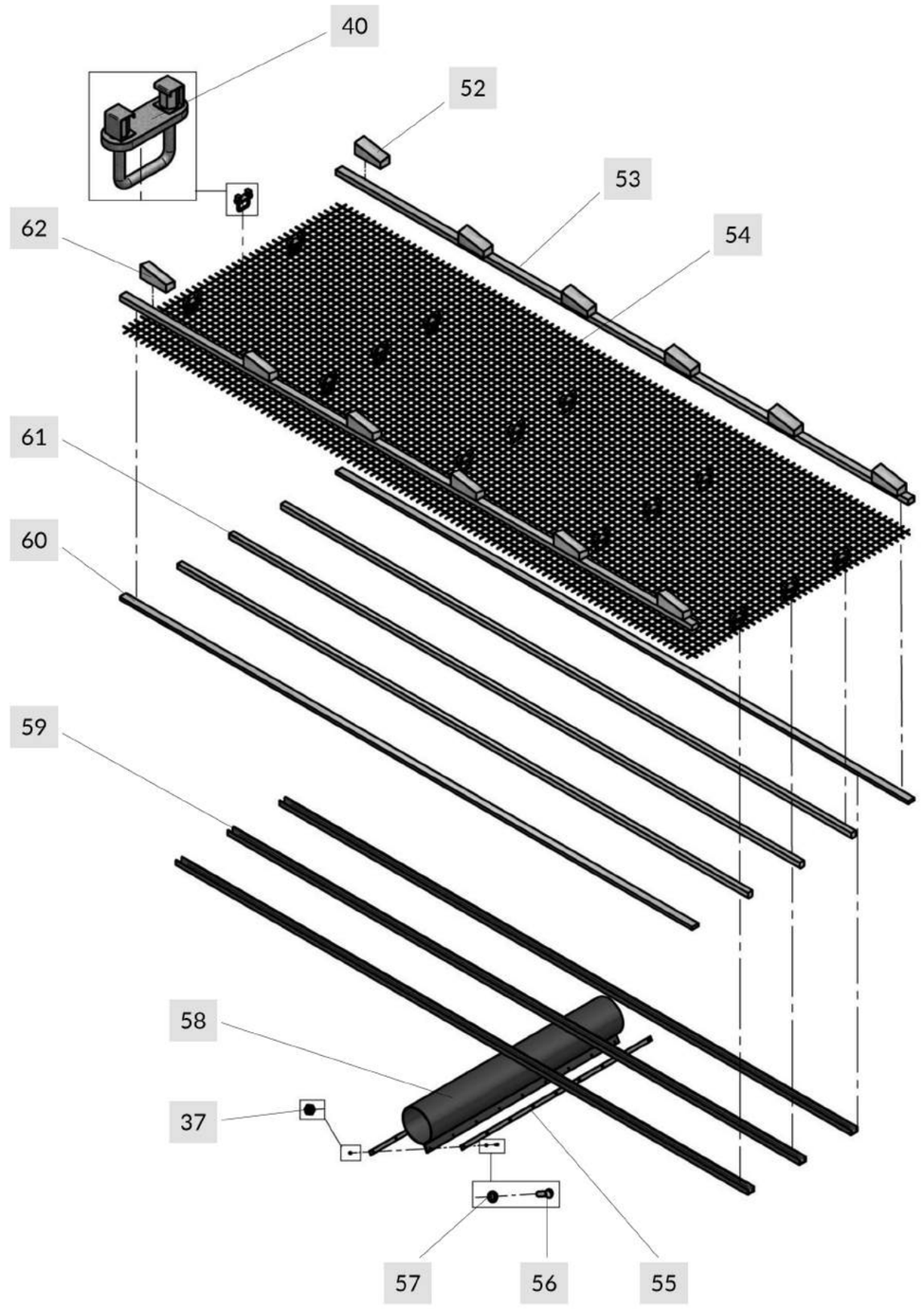

РИС. 4Д (ЗОНА Д). ЩДСМЛ-52.81.000 – ГРОХОТ ИНЕРЦИОННЫЙ ГИЛ-52

Номер рис.	Номер позиции	Обозначения	Наименование	Количество шт.	Масса кг
Рис. 4г	47	ГДСМЛ-52.81.012	Футеровка лотка	1	2,32
	48	ГДСМЛ-52.81.011-03	Планка	3	1,81
	49	ГДСМЛ-52.81.010	Шторка	1	8,35
	50	ГДСМЛ-52.81.120	Основание	1	529,3
	51	ГДСМЛ-52.81.200-03	Стенка передняя	1	26,27
Рис. 4д	52	ГДСМЛ-52.81.017	Клин	12	0,66
	53	ГДСМЛ-52.81.021	Рейка	4	4,39
	54	ГДСМЛ-52.81.802	Сетка рифленая ГОСТ 3306-88	1	52,85
	55	ГДСМЛ-52.81.136-03	Планка	2	0,44
	56		Винт В.М6-6g×20.58.019 ГОСТ 174-73-80	9	0,006
	57		Шайба А6.02Ст.3 кп.019 ГОСТ 11371-78	9	0,001
	58	ГДСМЛ-52.81.135-03	Футеровка	1	7,68
	59	ГДСМЛ-52.81.125	Балка	3	21,68
	60	ГДСМЛ-52.81.020	Рейка	4	2,51
	61	ГДСМЛ-52.81.019	Брус опорный	6	4,46
	62	ГДСМЛ-52.81.017-01	Клин	12	0,66

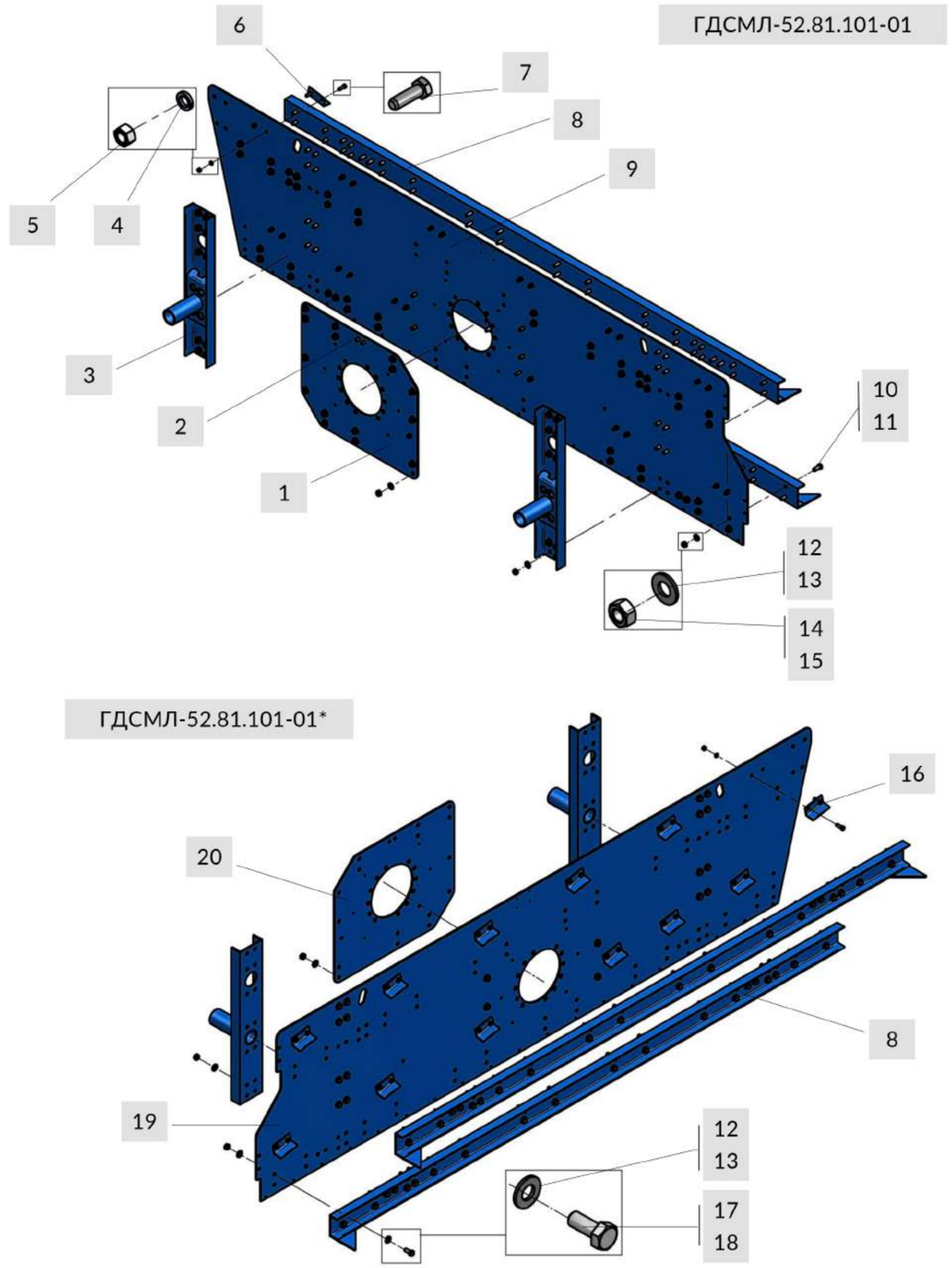

РИС. 5. ГДСМЛ-52.81.101/-01* – БОКОВИНА

КАТАЛОГ ДЕТАЛЕЙ И СБОРОЧНЫХ ЕДИНИЦ

ГДСМЛ-52.81.101/ГДСМЛ-52.81.101-01* – БОКОВИНА

Номер рис.	Номер позиции	Обозначения	Наименование	Количество шт.	Масса кг
Рис. 5	1	ГДСМЛ-52.81.102	Накладка	1	50,3
	2	ГДСМЛ-52.81.133	Бонка	5	0,05
	3	ГДСМЛ-52.81.140	Опора	4	33,85
	4		Шайба 16 Т 65Г 019 ГОСТ 6402-70	48	0,01
	5		Гайка М16-6Н.6.016 ГОСТ 5915-70	48	0,04
	6	ГДСМЛ-52.81.106	Уголок	12	0,7
	7		Болт М16-6g×50.58.019 ГОСТ 7798-70	46	0,12
	8	ГДСМЛ-52.81.120	Основание	2	529
	9	ГДСМЛ-52.81.101	Боковина	2	359
	10	ГДСМЛ-52.81.107	Болт высокопрочный М20 (допускается замена на поз. 11)	144	0,22
	11		Болт М20-6g×50.109. ТД6 ГОСТ Р 52644-2006 (взамен поз. 10)	144	0,22
	12	ГДСМЛ-52.81.109	Шайба 20 (допускается замена на поз. 13)	284	0,04
	13		Шайба 20. ТД6 ГОСТ Р 52646-2006 (взамен поз. 12)	284	0,04
	14	ГДСМЛ-52.81.108	Гайка высокопрочная М20 (допускается замена на поз. 15)	192	0,09
	15		Гайка М20.10. ТД6 ГОСТ Р 52645-2006 (взамен поз. 14)	192	0,09
	16	ГДСМЛ-52.81.106-01	Уголок*	12	0,7
	17	ГДСМЛ-52.81.107-01	Болт высокопрочный М20* (допускается замена на поз. 18)	48	0,24
Рис. 5	18		Болт* М20-6g×60.109.Т ГОСТ Р 52644-20 взамен поз. 17)	48	0,24
	19	ГДСМЛ-52.81.101-01	Боковина*	2	349
	20	ГДСМЛ-52.81.102-01	Накладка*	1	50,3

*- касается ГДСМЛ-52.81.101-01

КАТАЛОГ ДЕТАЛЕЙ И СБОРОЧНЫХ ЕДИНИЦ

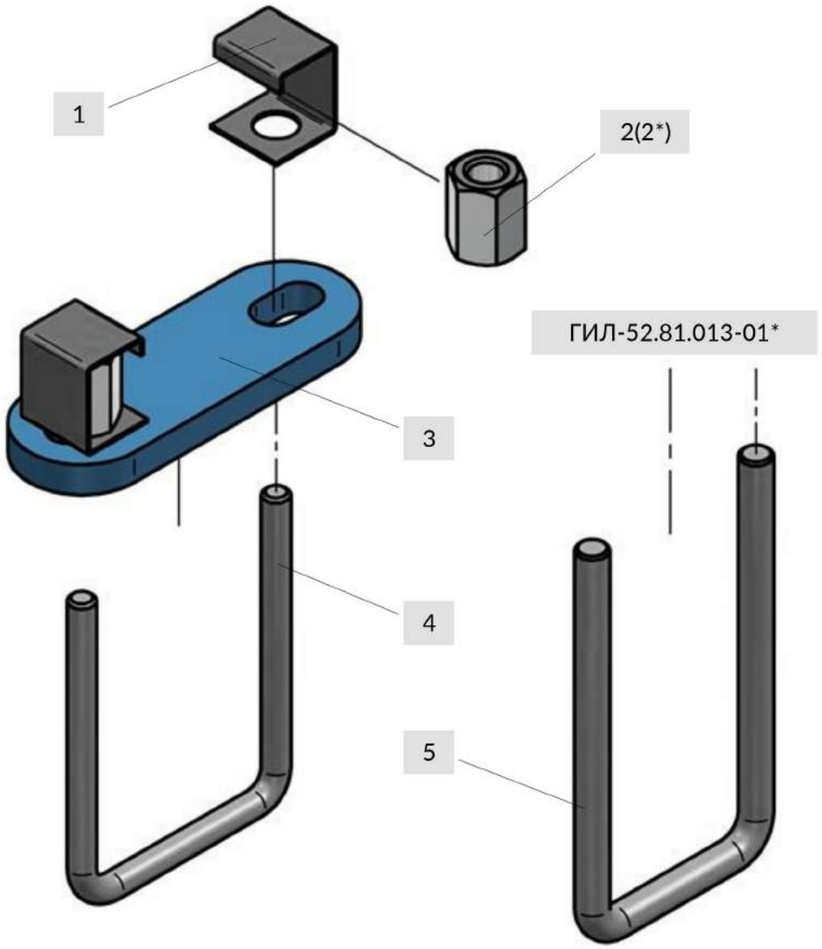

ГДСМЛ-52.81.013/-01*–СКОБА

ГДСМЛ-52.81.013/-01*– СКОБА

Номер рис.	Номер позиции	Обозначения	Наименование	Количество шт.	Масса кг
Рис. 6	1	ГДСМЛ-52.81.108	Пластина защит	2	0,0014
	2 2*	ГДСМЛ-52.81.014 ГДСМЛ-52.81.014-01	Гайка Гайка	2 2	0,045 0,045
	3	ГДСМЛ-52.81.015	Пластина	1	0,302
	4	ГДСМЛ-53.81.013	Скоба	1	0,52
	5	ГДСМЛ-52.81.01301	Скоба*	1	0,76

*- относится к ГДСМЛ-52.81.013-01

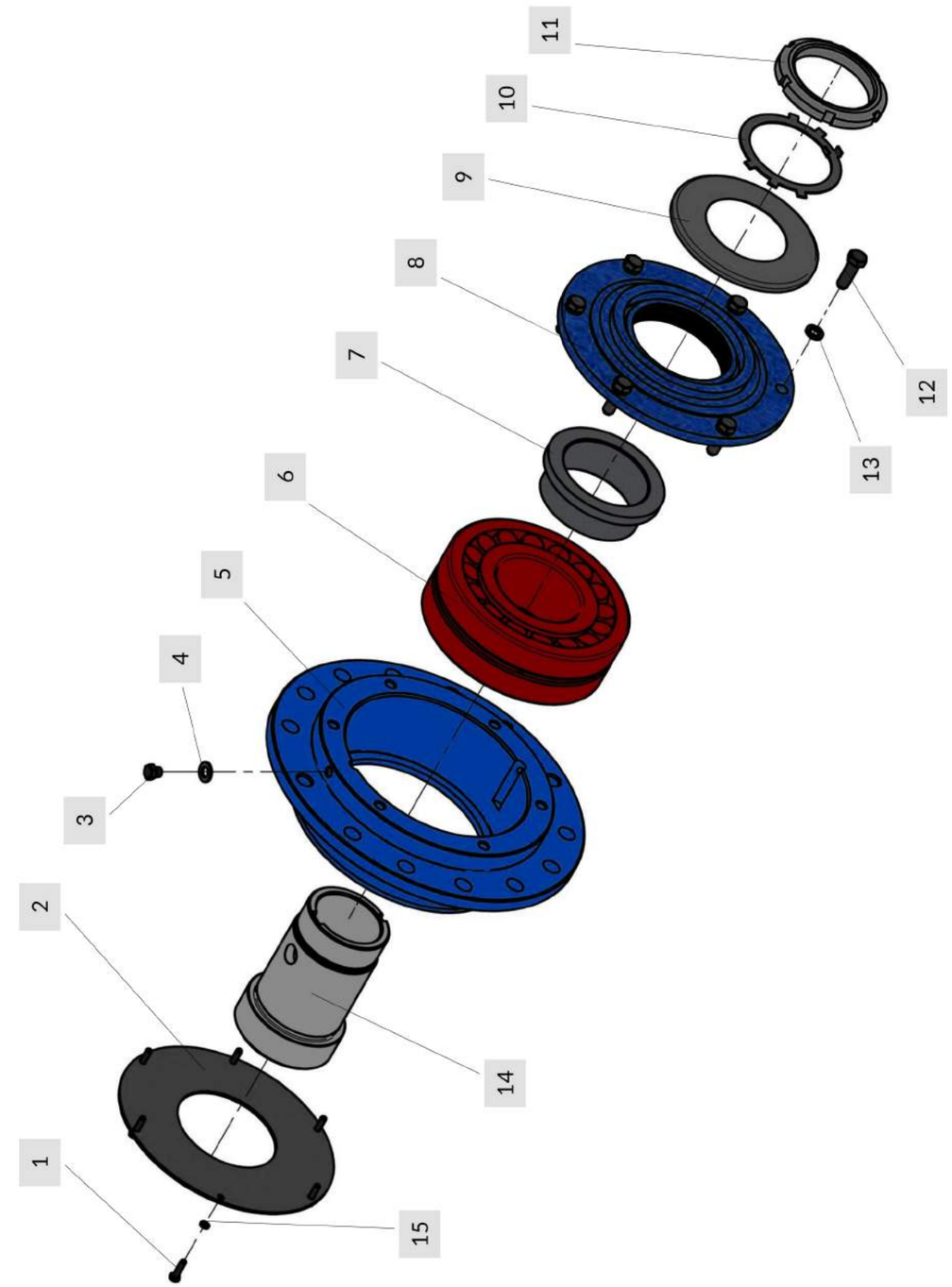

РИС. 7. ГДСМЛ-52.81.400 – УЗЕЛ ПОДШИПНИКОВЫЙ

ГДСМЛ-52.81.400 – УЗЕЛ ПОДШИПНИКОВЫЙ

Номер рис.	Номер позиции	Обозначения	Наименование	Количество шт.	Масса кг
Рис. 7	1		Болт М8-6g×30.58.019 ГОСТ 7798-70	6	0,02
	2	ГДСМЛ-52.81.406	Крышка	1	2,09
	3	ГДСМЛ-52.81.409	Пробка	1	0,03
	4		Шайба А14.02.Ст3.019 ГОСТ 11371-78	1	0,008
	5	ГДСМЛ-52.81.41	Корпус подшипника	1	45,4
	6		Подшипник 30-3626 НК5 ГОСТ 5721-75	1	26,24
	7	ГДСМЛ-52.81.404	Втулка лабиринтная	1	2,62
	8	ГДСМЛ-52.81.402	Крышка лабиринтная	1	12,5
	9	ГДСМЛ-52.81.405	Отбойник	1	0,26
	10	ГДСМЛ-52.81.408	Шайба стопорная ГОСТ 11872-89	1	0,12
	11		Гайка М125×2-7Н ГОСТ 11871-88	1	1,40
	12		Болт М16-6g×50.58.019 ГОСТ 7798-70	6	0,12
	13		Шайба 16 Т 65Г 019 ГОСТ 6402-70	6	0,01
	14	ГДСМЛ-52.81.403	Втулка	1	10,7
	15		Шайба 8 Т 65Г 019 ГОСТ 6402-70	6	0,002

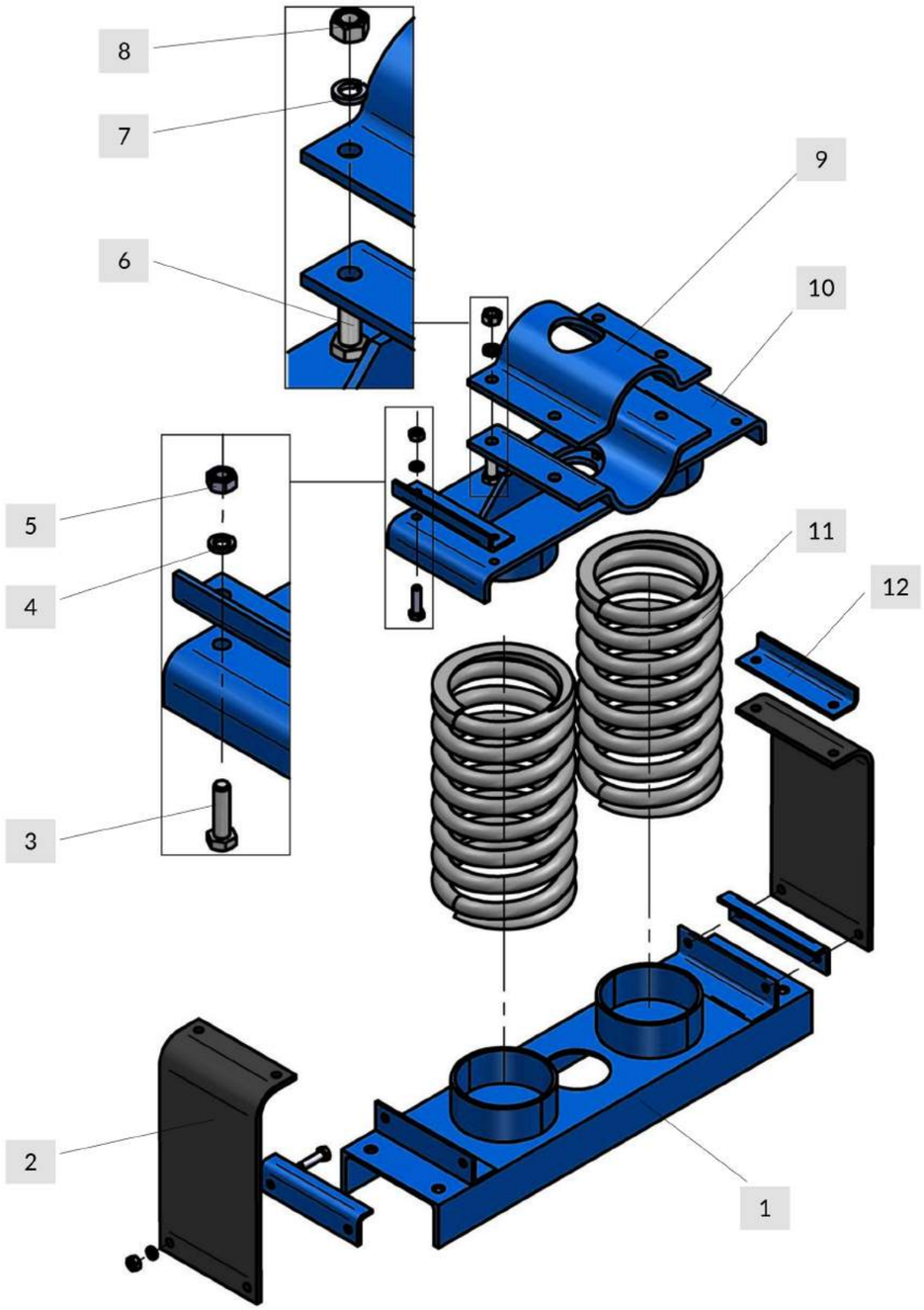

РИС. 8. ГДСМЛ-52.02.000 – ПОДВЕСКА

КАТАЛОГ ДЕТАЛЕЙ И СБОРОЧНЫХ ЕДИНИЦ

ГДСМЛ-52.82.000 – ПОДВЕСКА

Номер рис.	Номер позиции	Обозначения	Наименование	Количество шт.	Масса кг
Рис. 8	1	ГДСМЛ-52.82.010	Основание	1	17,99
	2	ГДСМЛ-52.82.003	Стабилизатор	2	0,87
	3		Болт M12-6g×45.58.019 ГОСТ 7798-70	8	0,06
	4		Шайба 12 Т 65Г 019 ГОСТ 6402-70	8	0,004
	5		Гайка М12-6Н.5.019 ГОСТ 5915-70	8	0,02
	6		Болт M16-6g×50.58.019 ГОСТ 7798-70	4	0,12
	7		Шайба 16 Т 65Г 019 ГОСТ 6402-70	4	0,01
	8		Гайка М16-6Н.5.019 ГОСТ 5915-70	4	0,04
	9	ГДСМЛ-52.82.001	Скоба	1	5,44
	10	ГДСМЛ-52.82.020	Скоба	1	19,00
	11	ГДСМЛ-52.82.005	Пружина	2	7,51
	12	ГДСМЛ-52.82.002	Уголок	4	0,65

ЗАВОД "ДСМ"

ДРОБИЛЬНО СОРТИРОВОЧНОГО
МАШИНОСТРОЕНИЕ

ООО ЗАВОД "ДСМ"

429555, Чувашская Республика, Моргаушский район, д. Ландыши, ул. Цветочная, 33
(8352) 62-66-60, (3541) 600-38
pmk-171@yandex.ru
www.zavoddsm.ru